VIG-DS755V-D2 1080P

半球型網路攝影機

H.265+ | CMOS 1/2.8" | LENS 2.8-12mm | 24 LEDs | 0 LUX | 15 M

DC 12V | -0~45°C | P.O.E (選配)

〉2百萬像素 1/2.8" CMOS感光元件，影像品質極佳

〉即時H.265+/H.264 /MJPEG多模引擎壓縮技術(Dual Codec)

〉影像解析度可達1920x1080，並提供每秒 30 張影像

〉24顆紅外線LED燈:投射距離可達15公尺

〉支援ONVIF國際標準，相容性及整合性最佳

商品規格

系統- Flash：16MB
RAM：256MB
感光元件- FullHD High Quality 1/2.8” CMOS Image Sensor
鏡頭規格- 2.8~12mm
ICR- 內建磁吸式的紅外線濾光片切換器
最低照度- 0 Lux(紅外線燈啟動)
LED顆數- 紅外線24顆

影像- H.265+: 1920x1080 at 30 fps
H.265+: 1280x720 at 30 fps
H.265+: 640x480 at 30 fps
H.265+、H.264、JPEG 多模引擎壓縮技術(Dual Codec)
可同時傳送多模影像串流
影像調整- 可調整影像尺寸、品質與傳輸速度
可於影像顯示時間、日期或自訂文字，並且可設定顯示位置
可調整亮度、對比、飽合度及銳利度
具備AGC、AWB、AES、BLC、WDR功能
網路介面- 10 /100 Mbps 乙太網路,RJ-45
通訊協定- IPv4,TCP/IP, DHCP, HTTP, RTSP,SNTP,DNS
瀏覽器- Microsoft Internet Explorer 6.0以上
Safari, Chrome或Firefox
警報與事件通知- 畫面異動偵測模式
透過E-mail通知或上傳檔案至FTP
使用者- 最大8個使用者同時線上監看
使用者權限分級管理

產品規格如有變更，將不另行通知。

商品規格

維護- 支援網路線上韌體升級

輸出入埠- RJ-45網路連接埠,電源輸入埠DC12V

輸入電源- DC12V or乙太網路供電系統PoE IEEE802.3af Class 0 (選配)

最大消耗功率- 3.6W(IR OFF)、18W(IR ON)

重量- 淨重:690克

尺寸- 直徑:135mm，高:110mm

工作環境- 0 ~ 45 °C

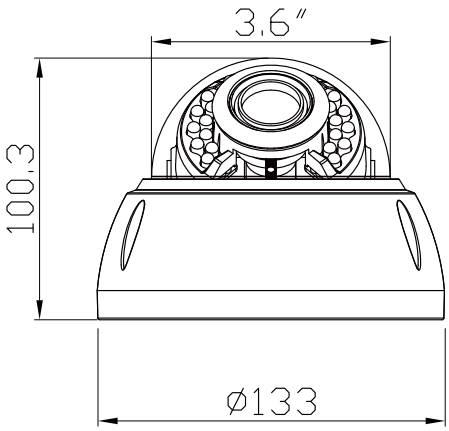

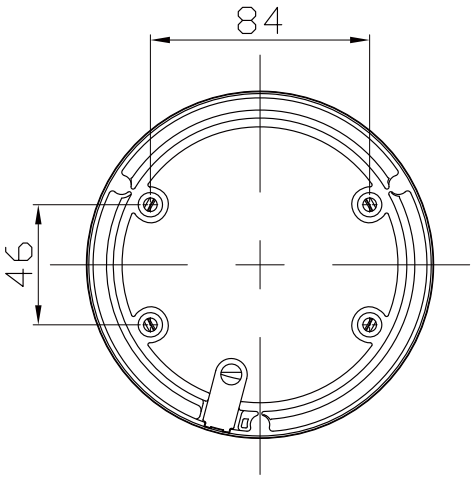

單位:mm

產品規格如有變更，將不另行通知。